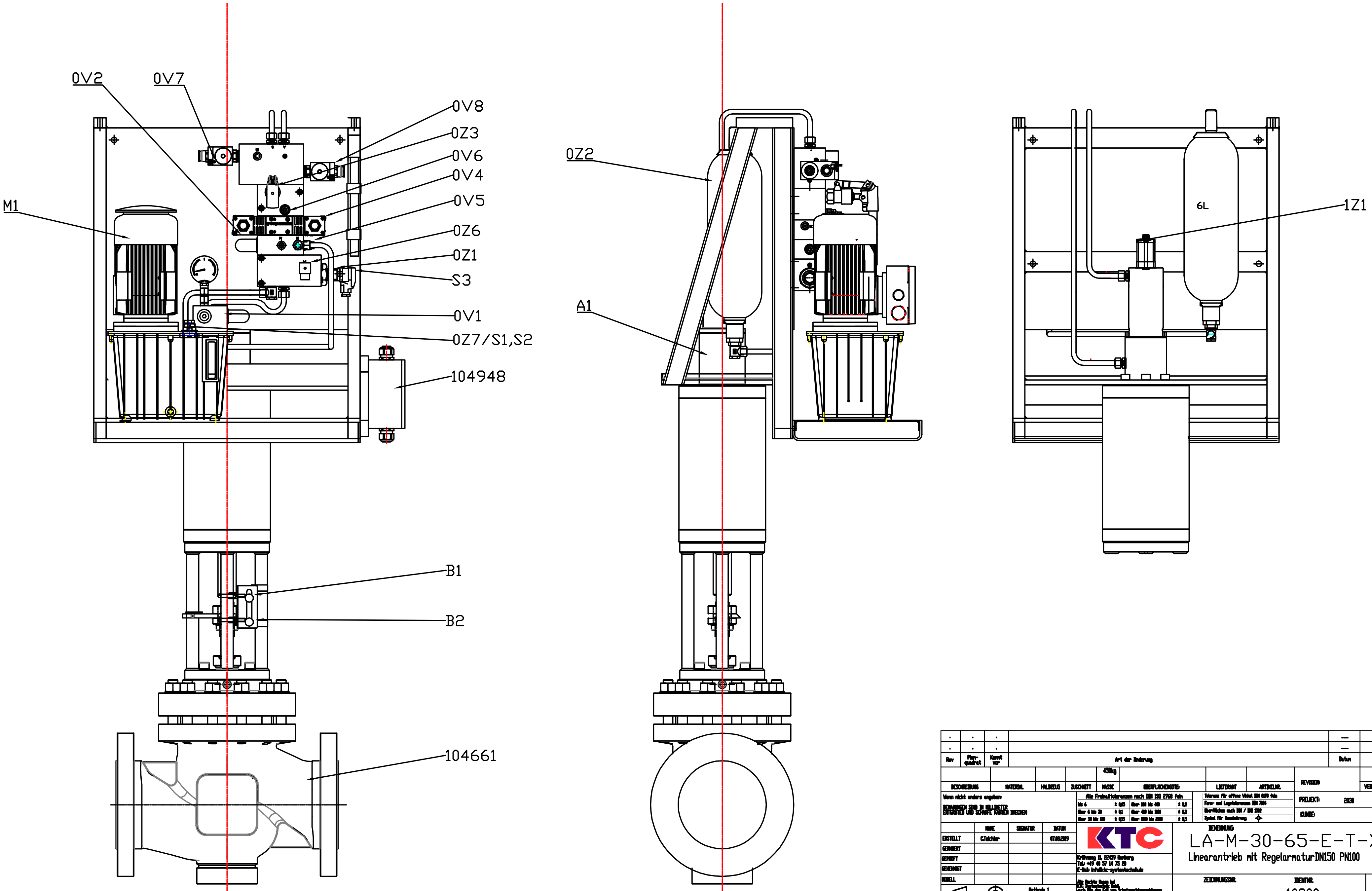

Rev	Plan-quadrat	Korrekt vor	Art der Änderung	Datum	Name
.	.	.		—	—
.	.	.		—	—

BESCHREIBUNG	MATERIAL	HALBZEUG	ZUSCHNITT	MASSE	OBERFLÄCHENGÜTE:	LIEFERANT	ARTIKELNR.	REVISION:	VERWENDUNG
				450kg					

Wenn nicht anders angeben:
BEMAßUNGEN SIND IN MILLIMETER
ENTGRATEN UND SCHARFE KANTEN BRECHEN

Alle Freimaßtoleranzen nach DIN ISO 2768 fein			
bis 6	± 0,05	über 120 bis 400	± 0,2
über 6 bis 30	± 0,1	über 400 bis 1000	± 0,3
über 30 bis 120	± 0,15	über 1000 bis 2000	± 0,5

Toleranz für offene Winkel DIN 6170 fein
Form- und Lagetoleranzen DIN 7184
Oberflächen nach DIN / ISO 1302
Symbol für Messbohrung

PROJEKT: 2030
KUNDE:

	NAME	SIGNATUR	DATUM
ERSTELLT	C.Teichler		07.08.2019
GEÄNDERT			
GEPRÜFT			
GENEHMIGT			
MODELL			

KTC
Krähnweg 11, 22459 Hamburg
Tel: +49 40 57 14 75 20
E-Mail: info@ktc-systemtechnik.de

Alle Rechte liegen bei KTC Systemtechnik GmbH, auch für den Fall von Schutzrechtsanmeldungen.
Jede Verfügungsbefugnis, wie Kopier- und Weitergaberechte, bedürfen der Zustimmung durch KTC Systemtechnik GmbH.

Methode 1
ISO 128

CAD-SYSTEM: SolidWorks Prof. 2015

BENENNUNG:
LA-M-30-65-E-T-X
Linearantrieb mit Regelarmatur DN150 PN100

ZEICHNUNGSNR.: -
IDENTNR.: 10800
MASSTAB: 1:1
Format: A0
Blatt: 1
von: 1