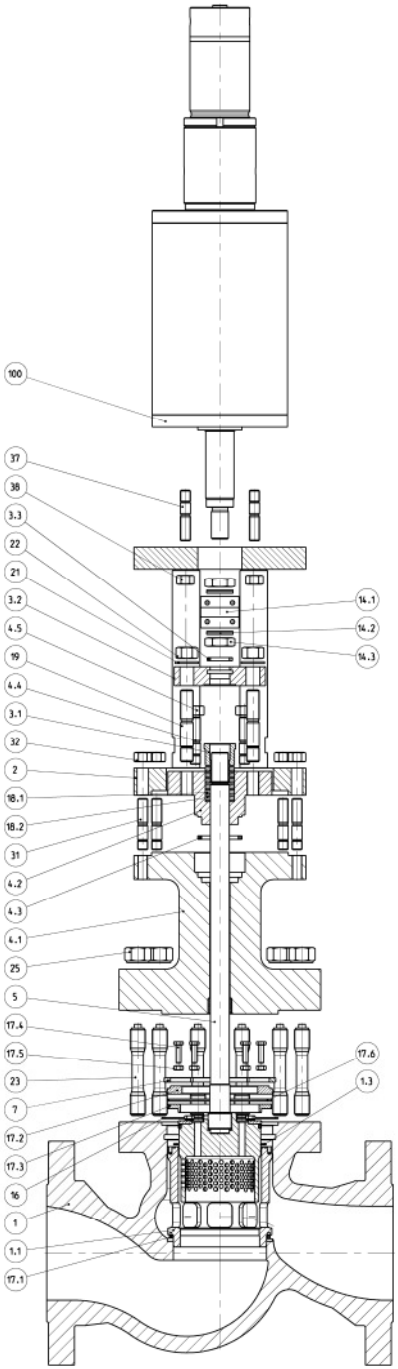

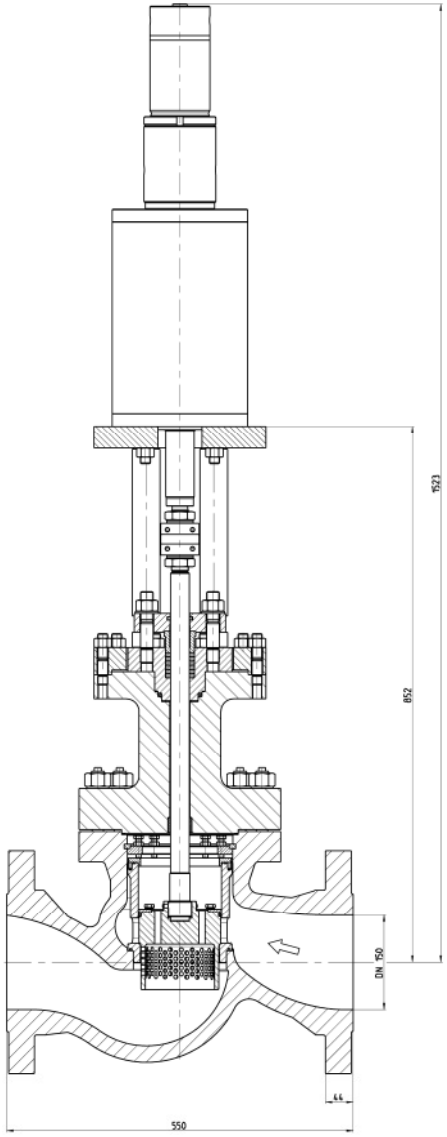

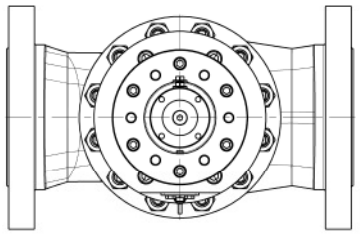

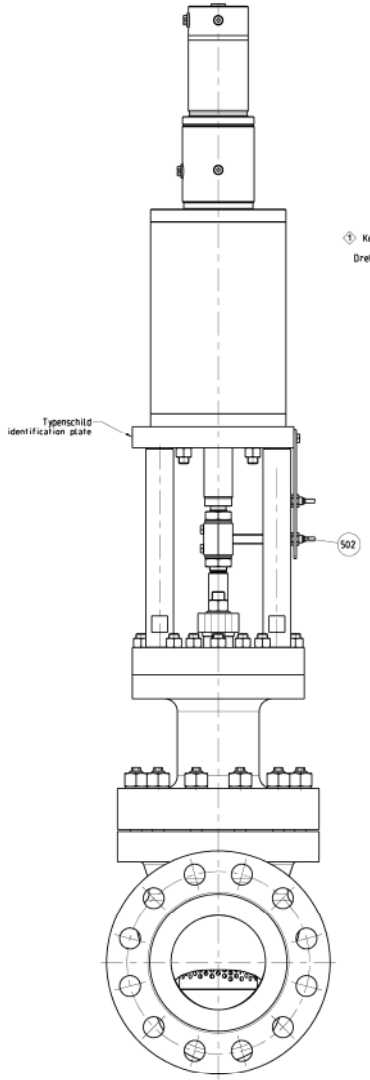

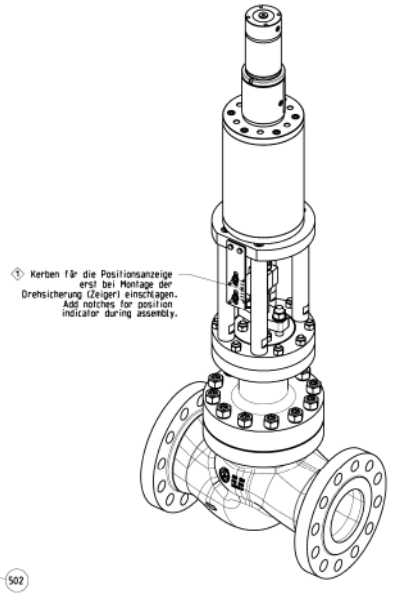

Pos.	Stk.	Bezeichnung	Zeichnungsnr.
1	1	Gehäuse	1001-4152
1.1	1	Sitz	1085-0165
1.3	1	O-Ring 139.37 x 2.62	
2	1	Bälgelaufsatz	1002-1365
3.1	1	Stopfbuchse	H003-0002
3.2	1	Stopfbuchsbrille	1083-0178
3.3	1	Packungsring 30 / 40 x 5	
4.1	1	Zwischenstück	1048-0328
4.2	1	Stopfbuchsgehäuse	1026-0650
4.3	1	Dichtring 70/58x6.3	
4.4	4	Stiftschraube DIN 938 - M16 x 60	
4.5	4	Sechskantmutter EN ISO 4032 - M16	
5	1	Lochkegel	1008-1422
7	1	Geteilter Ring	1050-0039
14.1	1	Drehsicherung	1271-0072
14.2	2	Heico-lock Sicherung HLS 275	
14.3	2	Sechskantmutter EN ISO 8675 - M27X1.5	
16	1	Flachdichtung J 175 / 185 x 2	
17.1	1	Dichtring 160/152x4	
17.2	1	Ring	1240-0281
17.3	1	Ring	1240-0284
17.4	10	Sechskantschraube EN ISO 4017 - M8x30	
17.5	10	Sechskantmutter EN ISO 4032 - M8	
17.6	1	O-Ring 162 x 3	
18.1	4	Packungsring 30 / 46 x 8	
18.2	2	Packungsring 30 / 46 x 8	
19	2	Stiftschraube DIN 939 - M20 x 90	
21	2	Scheibe ISO 7089 - 20	
22	2	Sechskantmutter EN ISO 4032 - M20	
23	12	Schraubenbolzen L M24x140 DIN 2510	
25	12	Sechskantmutter NF M24 DIN 2510	
31	8	Stiftschraube DIN 938 - M16 x 65	
32	8	Sechskantmutter EN ISO 4032 - M16	
37	4	Stiftschraube DIN 939 - M16 x 60	
38	4	Sechskantmutter EN ISO 4032 - M16	
100	1	KTC LA-M-15-65-E-T-X.prt	
502	2	IFM IFA2004-NV10/16	

Angabe der Oberflächenbeschaffenheit nach DIN ISO 1302
indication of surface finish acc. to DIN ISO 1302

Symbole: - Materialabtragende Bearbeitung nicht zulässig / material removing machining not allowed; - Materialabtragende Bearbeitung / material removing machining

R_a µm: 50 | 25 | 12.5 | 6.3 | 3.2 | 1.6 | 0.8 | 0.4 | 0.2 | 0.1 | 0.05 | 0.025

scharfkantig entgraten / remove sharp edges acc. to DIN ISO 13715

Toleranzen für Längenmaße nach
tolerances for linear dimensions acc. to
DIN ISO 2768 - 1 m

Grw. B	≤ 6	> 6 ≤ 30	> 30 ≤ 120	> 120 ≤ 400	> 400 ≤ 1000
± DT	± 0.2	± 0.5	± 0.8	± 1.2	± 2

Toleranzen für Winkelmaße nach
tolerances for angular dimensions acc. to
DIN ISO 2768 - 1 m

Grw. B	≤ 10	> 10 ≤ 50	> 50 ≤ 120	> 120 ≤ 400	> 400
± DT	± 1°	± 0.5°	± 0.5°	± 0.5°	± 0.5°

Toleranzen für Form und Lage nach
geometrical tolerances acc. to
DIN ISO 2768 - K

Sämtliche Rechte an dieser Zeichnung einschließlich der Rechte für den Fall der Patenterteilung bleiben vorbehalten. Diese Zeichnung darf weder vervielfältigt, noch zu Zwecken des Wettbewerbes verwertet oder an dritte Personen mitgeteilt werden.

All rights to this drawing reserved including any rights in case of grant of a patent. This drawing must not be copied, used for the purpose of competition or disclosed to any third parties.

	Datum	Name
Gezeichnet	14.08.2018	Bauschulte
Gegr.Stl	12.09.2018	Carstensen
Genehmigt	06.11.2018	Carstensen

Modell-Nr. / Pattern-No.

KLAUS UNION Bochum

Maßstab / scale 1:3

Regelventil Typ A 4105
mit Hydrauliksteuerung und Endschaltern

DN 150 KVS - 200 Lin. PN 100

A0 4105-0001

Revision 1

Volumen 45.68 (dm³)

Entsl.aus 4186-0001

Index	Änderung	Datum	Name
1	Notiz hinzu / Note added	06.11.2018	Haas